FONDATEL
www.fondatel.com

Edité: 2018/02/19
Date mise à jour: 2020/03/26

105045LP
Avaloir - grille plate D400

PTV 802 | articulé

BENOR

DESCRIPTION
Avaloir pour la voirie, l'industrie et le bâtiment D400

AVANTAGES DU PRODUIT
- Articulation de la grille avec choix du côté d'ouverture (réversible)
- Grille plate à barreaux ronds
- Sortie latérale Ø PVC 160 (ou grès Ø186 sur demande)
- 2 crochets de manutention
- Support de grille sur 6 points avec joint EPDM

MATIÈRE
Fonte ductile GJS 500-7 selon EN1563.

CERTIFICATION TIERCE PARTIE
Conforme PTV 802, type I classe D400
Certification EN124-2 et BENOR par COPRO

LIEU D'INSTALLATION
Groupe 3, →voir NBN EN124-1
Zone des caniveaux ou bordures longeant les voies de circulation et les trottoirs, qui mesurée à partir de la bordure, s'étend à maximum 0,5 m côté voie de circulation.

OPTIONS
- Disponible avec grille incurvée: 105045LI

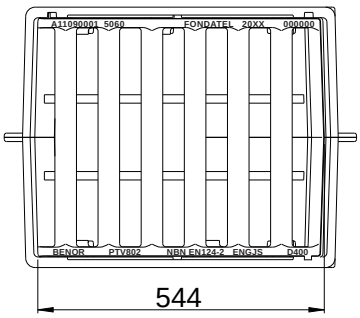

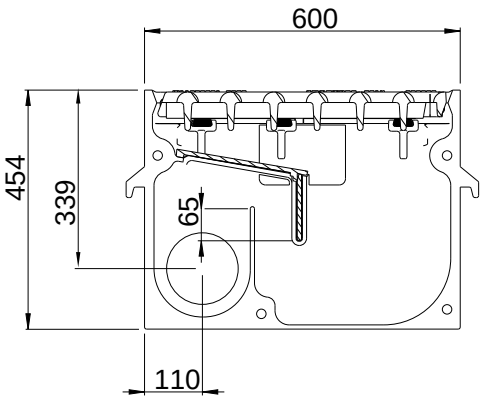

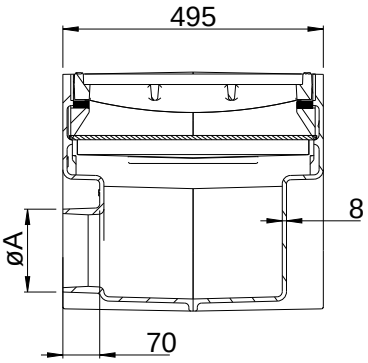

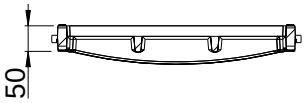

	ØA
PVC	160
GRÈS	186

RÉFÉRENCE	NR. D'ARTICLE	KG	ABSORPTION	CAPACITÉ RESERVOIR
AVA 506045 plat - barreaux ronds - lat- pvc	105045LP0.160	144,5	26 dm²	37,5L
AVA 506045 plat - barreaux ronds - lat- grès	105045LP0.GRES	144,5	26 dm²	37,5L

La validité de la fiche technique peut être vérifiée sur le site de COPRO, https://extranet.copro.eu/fr
Dimensions en mm - Poids, mesures, photos et schémas non contractuels - Diffusion non contrôlée.

Editeur responsable: FONDATEL-LECOMTE sa • Tel 0032.(0)64 23 63 23 • e-mail: seneffe@fondatel.com
Commercial-Logistique: Rue George Stephenson 25 | Zoning industriel Seneffe C | B-7180 Seneffe • Production-siège: Parc Industriel | Rue de Reppe 3 | B-5300 Seilles-Andenne