COMBI-CROSS 4 VOIES, PN 10/16 — 18/70-003

Avec robinet 1/4 de tour, bride centrale DN 100, FSH

Les vannes opercule AVK sont conçues avec la qualité dans chaque détail. L'opercule est entièrement vulcanisé de caoutchouc EPDM de fabrication AVK. Le caoutchouc de l'opercule possède une excellente rémanence à la compression. Sa vulcanisation par double liaison assure une grande qualité et l'opercule possède une robustesse inégalée. Elles se distinguent également par le système d'étanchéité de la tige, la grande résistance de la tige et la qualité du revêtement.

Description produit:
Vanne combinée 4 voies à opercule caoutchouc résistant à une température maximale de 70°C, conçue pour une utilisation eau potable et liquides non agressifs et peu chargés, eaux usées urbaines, refoulement et stations de traitement.

Norme
- Conception suivant EN 1074 partie 1 et 2, Conception suivant EN 1171
- Perçage suivant EN1092-2 (ISO 7005-2), PN 10/16
- Revêtement époxy suivant DIN 3476-1 partie 1 et EN 14901, préconisations GSK

Test/Certificats:
- Épreuve hydraulique selon la norme EN 1074-1 et 2 / EN 12266
- Siège : PN x 5 bar, Corps : PN x 1.5 bar. Test de couple ouverture/fermeture
- Certifié ACS
- Approuvé suivant ÖVGW - Certificat W 1.417

Caractéristiques:
- Écrou d'opercule serti : empêche les vibrations et assure la longévité de la vanne
- Opercule intégralement vulcanisé de caoutchouc EPDM approuvé pour l'eau potable
- Le passage de tige est large et conique, ce qui empêche la stagnation de l'eau ou l'accumulation d'impuretés
- Rails de guidage intégrés dans l'opercule et dans le corps de la vanne garantissant une manœuvre souple indépendamment de la pression
- Tige en acier inoxydable avec butée évitant de dépasser le couple de manœuvre et filetage laminé augmentant la résistance de la tige
- Le palier circulaire assure le maintien de la tige et un couple de manœuvre réduit
- Triple étanchéité de la tige de manœuvre assurée par 1 joint à lèvres en NBR, une bague en polyamide avec 4 joints toriques NBR et une manchette EPDM
- Joint de chapeau en EPDM fixé dans une rainure
- Boulonnerie de chapeau en acier inoxydable cachetée à la cire et entourée par le joint du chapeau
- Passage intégral
- Faible couple de manœuvre
- La bride de sortie centrale permet l'insertion d'un obus de nettoyage
- Toutes les brides sont libres, ne nécessite pas de goujon
- L'encombrement est réduit au minimum pour faciliter l'installation dans une chambre à vanne
- Chaque voie est équipée d'un robinet 1/4 de tour permettant le prélèvement d'échantillon ou l'alimentation d'un point d'eau

Accessoires:
- Bouche 4 clés (jusqu'au DN 200), allonges série 04, positionneur (jusqu'au DN 200)

Les dessins, matériaux et spécifications présentés peuvent être modifiés sans préavis en fonction des évolutions techniques.

COPYRIGHT© GROUPE AVK A/S 2020

COMBI-CROSS 4 VOIES, PN 10/16 — 18/70-003

Avec robinet 1/4 de tour, bride centrale DN 100, FSH

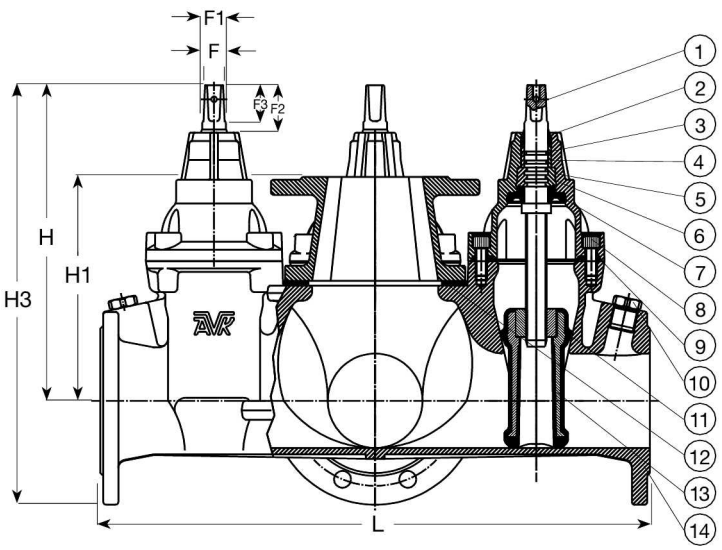

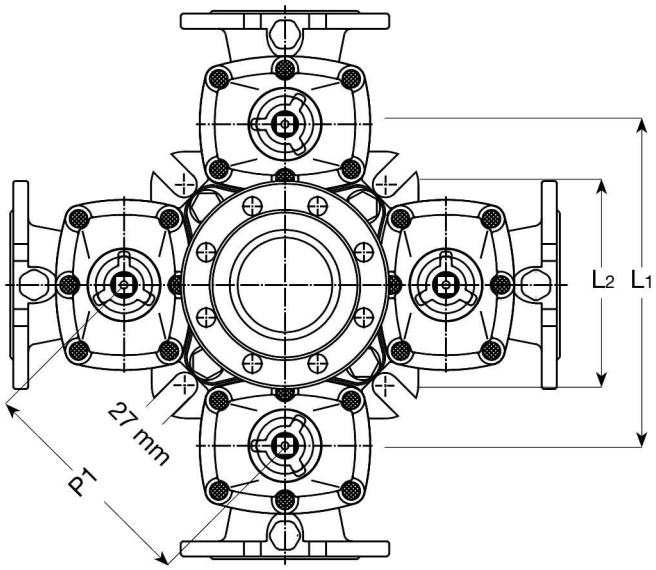

Liste des composants

1.	Tige	Inox 1.4104 (430F)	8.	Vis de chapeau	Inox A2, scellé à la cire chaude
2.	Joint racleur	Caoutchouc NBR	9.	Joint de chapeau	Caoutchouc EPDM
3.	Joint torique	Caoutchouc NBR	10.	Robinet	Laiton, DZR
4.	Palier	Polyamide	11.	Ecrou d'opercule	Laiton, DZR CW626N
5.	Chapeau	Fonte ductile GJS-500-7 (GGG-50)	12.	Joint profilé de baïonnette	Caoutchouc EPDM
6.	Palier	Laiton, DZR CW602N	13.	Opercule	Fonte ductile revêtu EPDM
7.	Manchette	Caoutchouc EPDM	14.	Corps	Fonte ductile GJS-500-7 (GGG-50)

La liste des composants peut être remplacée par des composants équivalents ou de catégorie supérieure

Référence n° et dimensions:

Référence AVK n°	DN	Bride	L	L1	L2	H	H1	H3	P1	F	F1	F2	F3	Poids approx.
	mm	perçage	mm	mm	mm	mm	mm	mm	mm	mm	mm	mm	mm	kg
18-100-70-011	100	PN10/16	580	340	212	333	232	415	240	19	22	49	38	110
18-150-70-011	150	PN10/16	620	372	360	448	298	595	263	19	22	52	38	190
18-200-70-001	200	PN10	750	468	445	561	365	766	331	24	28	58	42	320
18-200-70-011	200	PN16	750	468	445	561	365	766	331	24	28	58	42	320
18-250-70-006	250	PN10	960	656	617	664	375	864	464	27	31	65	47	520
18-250-70-016	250	PN16	960	656	617	664	375	864	464	27	31	65	47	520
18-300-70-006	300	PN10	1050	702	617	740	480	968	496	27	31	65	47	690
18-300-70-016	300	PN16	1050	702	617	740	480	968	496	27	31	65	47	690

Les dessins, matériaux et spécifications présentés peuvent être modifiés sans préavis en fonction des évolutions techniques.

COPYRIGHT© GROUPE AVK A/S 2020