Regard MODULO

SOLUTION MODULAIRE ÉQUIPÉE

MODULO est une gamme de regards rectangulaires destinée à l'intégration des compteurs d'eau en ligne du DN 15 au DN 20, en simple et double comptage.

Modulaires et configurables, ces regards s'adaptent à tous les environnements et offrent une solution simple, complète et performante pour le raccordement des abonnés au réseau d'AEP.

NOUVELLE GAMME

La gamme MODULO évolue et propose de nouvelles fonctionnalités qui répondent aux sollicitations de nos clients :

- **Facilité et simplification depuis la mise oeuvre jusqu'à l'exploitation des regards.**
- **Intégration dans l'environnement optimisée.**

> DESCRIPTION PRODUIT

Le regard Modulo est constitué des éléments suivants :

- d'un tampon isolé de résistance de 0.5T à 40T sur cadre réglable
- de composants hydrauliques standards : robinet avant compteur, clapet anti-pollution, purges... La maintenance de ces composants est facilitée grâce à leur totale accessibilité
- d'une cuve isolée sans pont thermique
- de cannes Pe cintrées Ø 25 et Ø 32 en version déportée (Ø 40 nous consulter)
- d'une platine de support compteur avec : grilles anti-chutes amovibles, écrous de serrage et brides coulissantes

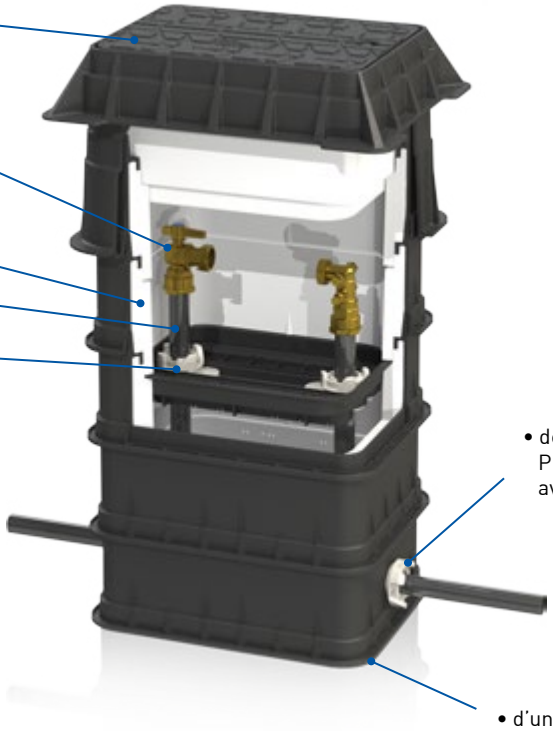

- de nouvelles brides PE (Ø 25-32-40) avec écrous de serrage
- d'un fond en tissu géotextile

Nourrice en polyéthylène pour Modulo en version double comptage

Equipé de tuyaux Polyéthylène PE100D résistant aux désinfectants

Peut intégrer :
Compteurs DN15 et 20
Raccordement Pe Ø25, Ø32 ou Ø40

NOUVEAU

Bridage PE entrée / sortie

- Le serrage mécanique des tuyaux PE (du Ø25 au Ø40) s'effectue sans outil.
- Il réduit les contraintes sur l'hydraulique, transmises par les tuyaux PE sous l'effet des efforts du sous-sol (terrassement, mouvement de terrain..).

NOUVEAU

Platine support compteur

- La fonction anti-chute est assurée par la présence de grilles amovibles et clipsées.
- Elle est équipée d'un bridage PE coulissant pour les branchements de 1 à 2 compteurs, de calibre 15 à 20, et de longueur 110 à 190 mm.

NOUVEAU

Bouchon isolant

- Réduction du nombre de pièces :
1 seul bouchon assure l'isolation interne.
- Le bouchon isolant PSE plus épais permet d'obtenir la même performance sans isolation tampon (pour les solutions fonte).
- Directement posé sur l'isolant de réhausse (pas de pont thermique), il intègre un dispositif de repérage de la bouche à clé.

NOUVEAU

3 tampons en fonte

- La gamme des dispositifs de fermeture s'agrandit avec 3 solutions fonte verrouillables.
- Un tampon sur cadre composite de 125 kN et 2 tampons sur cadre fonte de 250 et 400 kN.
- Les amplitudes de réglages en hauteur sont conservées (de 0 à 15 cm).

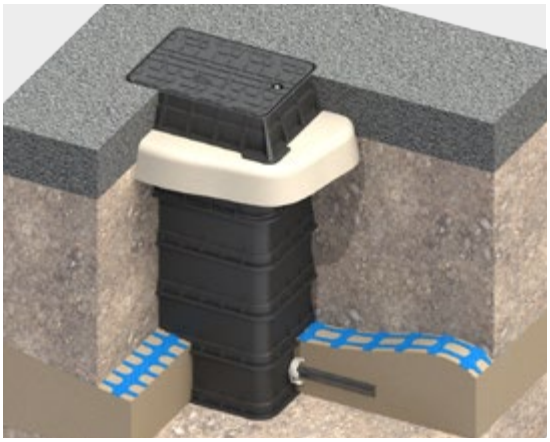

Mise en oeuvre solutions 250 et 400 kN

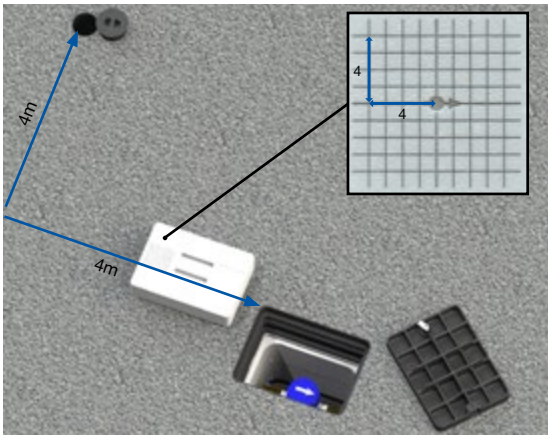

Repérage bouche à clé sur bouchon isolant

Adaptation compteurs 110 à 190 mm

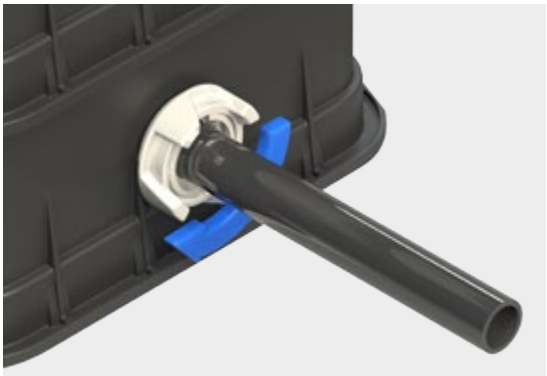

Serrage de l'écrou de bridage PE à la main

> POSSIBILITÉS DE MONTAGE

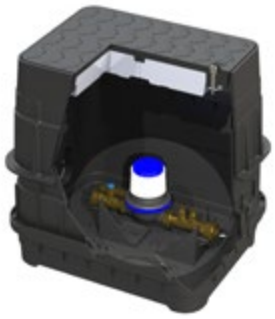

Montage horizontal

Montage déporté

> DIMENSIONS

Hauteur réglable	400/500	500/650	700/850	850/1000	1000/1150	1150/1300
Montage Horizontal (en ligne)	•	•				
Montage Vertical (déporté)			•	•	•	•
Dimensions hors tout (A)	500 à 650	600 à 750	730 à 880	860 à 1010	1010 à 1160	1150 à 1300
Prof. ligne d'eau (B)	400 à 550	500 à 650	700 à 850	790 à 940	940 à 1090	1090 à 1240
Prof. axe compteur (C)	400 à 550	500 à 650	360 à 510	360 à 510	360 à 510	360 à 510
Hauteur disponible au dessus axe compteur (D)	315	240	200	200	200	200

> TAMPONS COMPOSITE

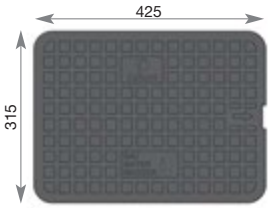

Résistance 0.5 T
Matière : thermoplastique chargé fibre de verre à rebord

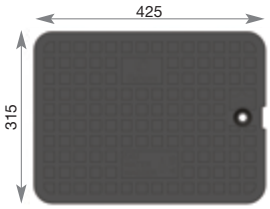

Résistance 1.5 T
(15 kN suivant NF EN 124)
Matière : thermoplastique chargé fibre de verre à rebord et à verrou

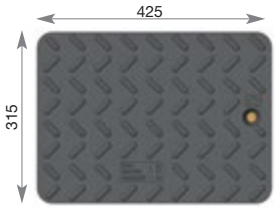

Résistance 3.5 T
(35 kN suivant NF EN 124)
Matière : polyester chargé fibre de verre à verrou

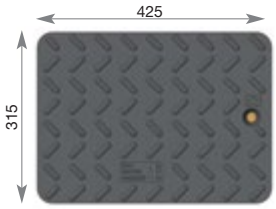

Résistance 12.5 T
(125 kN suivant NF EN 124)
Matière : polyester chargé fibre de verre à verrou

> TAMPONS FONTE

NOUVEAU

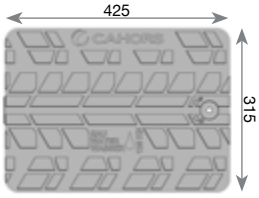

Résistance 12.5 T
(125 kN suivant NF EN 124)
Matière : fonte à verrou

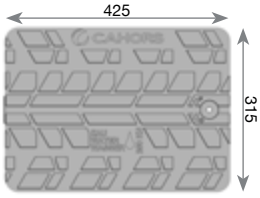

Résistance 25 T
(250 kN suivant NF EN 124)
Matière : fonte à verrou

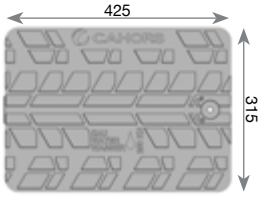

Résistance 40 T
(400 kN suivant NF EN 124)
Matière : fonte à verrou

> CRÉEZ VOTRE MODULO

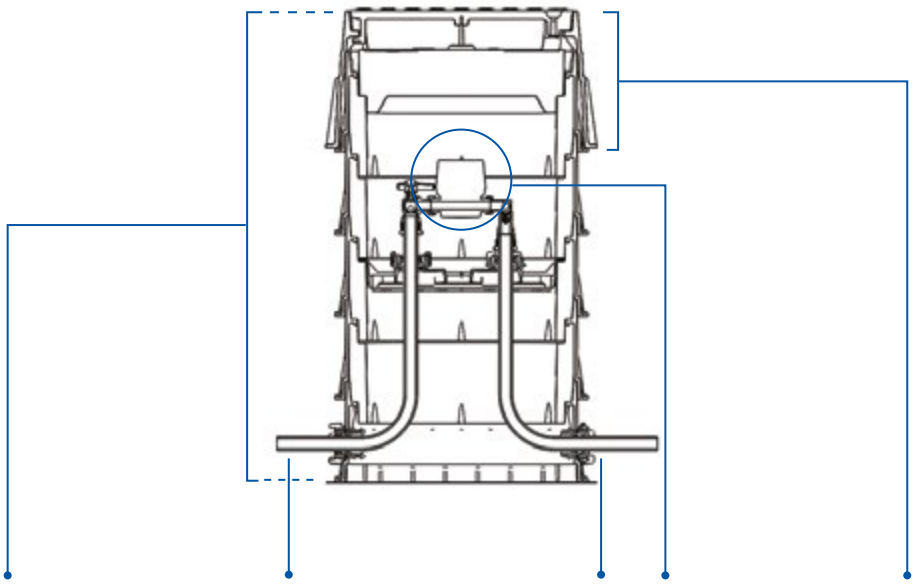

Profondeur						
Dimensions	400 à 550	500 à 650	700 à 850	850 à 1000	1000 à 1150	1150 à 1300
Code commande	0	1	4	5	6	7

Entrée (E)				
Nombre d'entrée		Diamètre d'entrée		
1	2	Pe 25	Pe 32	Pe 40
		25	32	40*

Sortie (S)				
Nombre de sortie		Diamètre de sortie		
1	2	Pe 25	Pe 32	Pe 40
		25	32	40*

Calibre (C)	
C 15	C 20
15	20

Tampon (T)						
Composite				Fonte		
0.5T	1.5T	3.5T	12.5T	12.5T	25T	40T
005C	015C	035C	125C	125F	250F	400F

MODULO __ E __ __ S __ __ C __ T ____

Ex : MODULO 5 E 1 32 S 2 25 C 15 T 125C

Regard Modulo profondeur 850 à 1000, 1 entrée Ø 32 - 2 sorties Ø 25 pour compteur calibre 15 avec 1 tampon 12.5 T composite

Autre exemple : Modulo vide : MODULO 5 E 1 00 S 1 00 C 00 T 125C

Accessoires	Référence
Tampon 0.5 T isolé	0974.021
Tampon 1.5 T isolé	0996.022
Tampon 3.5 T isolé polyester	0996.085R13
Tampon 12.5 T isolé polyester	0974.027
Tampon 12.5 T fonte	0996.086R13
Tampon 25 T fonte	0996.087R13
Tampon 40 T fonte	0996.088R13
Cadre réglable 12.5 T	4087.501

Accessoires	Référence
Kit de verrouillage pour robinet ADG	0996.000
Verrou magnétique	0996.008
Clé magnétique	0996.126
Fond avec embouts + profilés de fixation + vis	0974.007
Cuve	0974.008
Rehausse 150 mm avec kit de fixation	0974.009
Bouchon isolant	0996.089R13

* Nous consulter pour validation de la solution technique

Isolation contre le gel

Consultez notre guide de choix pour identifier le produit adapté à votre zone géographique.
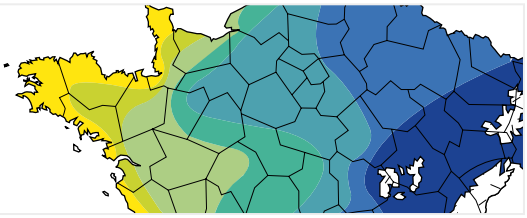
voir p 38